Variación del número de copias

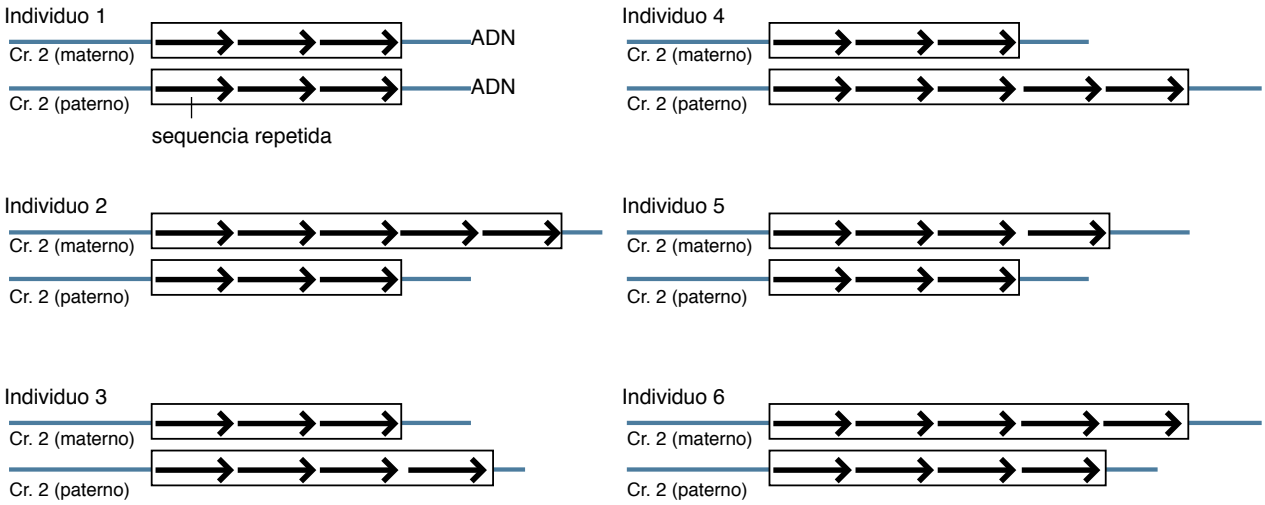

Illustration by Darryl Leja, NHGRI